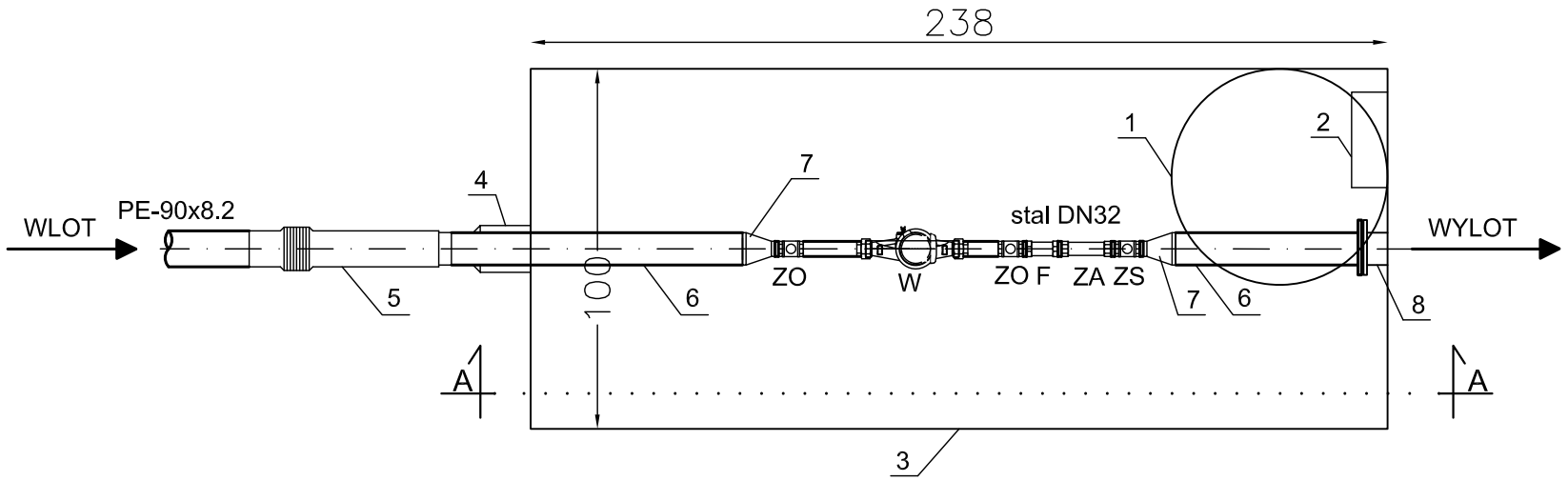

PRZEKRÓJ A - A

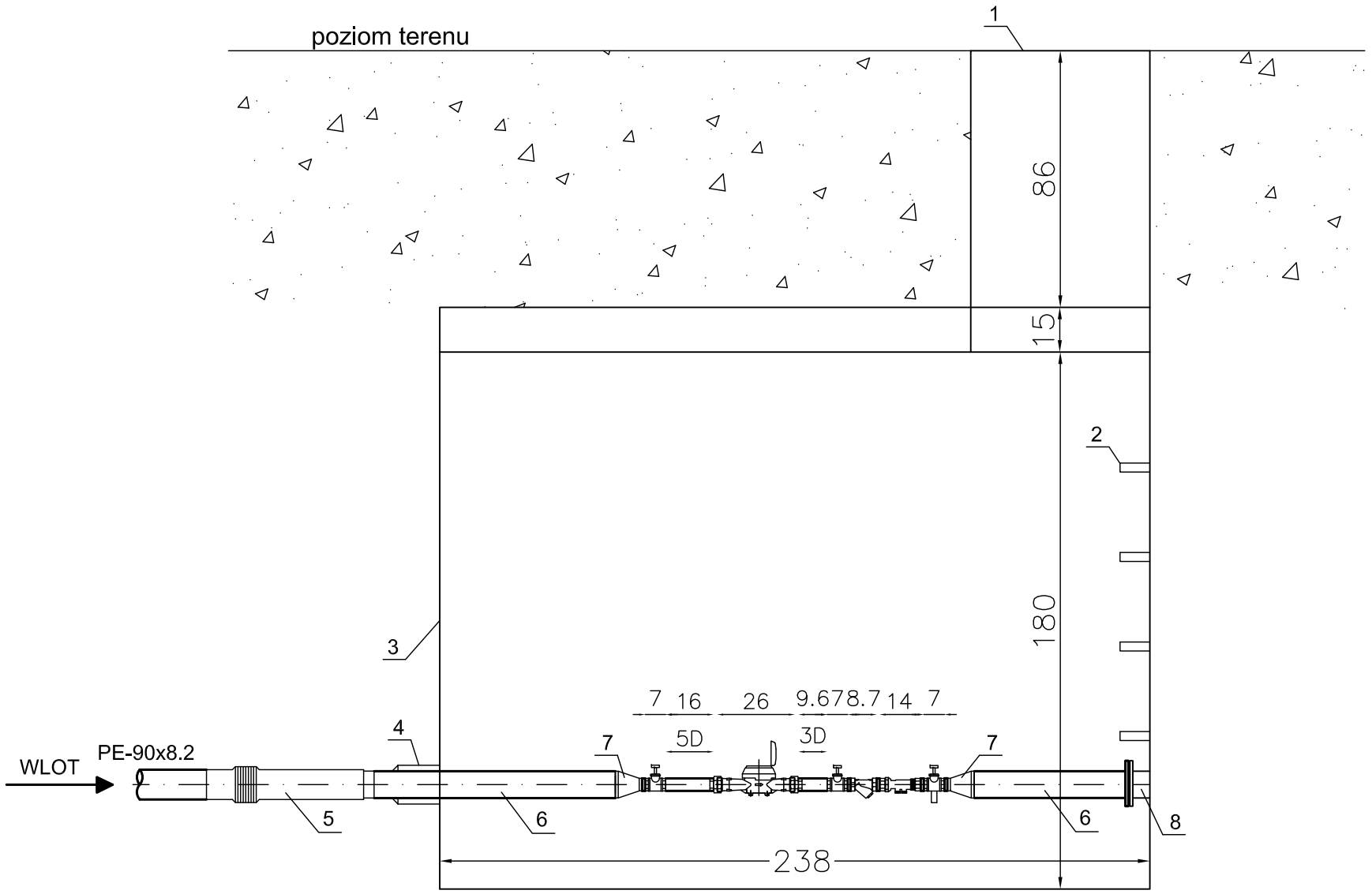

LEGENDA:
ZO - projektowany zawór odcinający grzybkowy DN32
ZS - projektowany zawór odcinający grzybkowy z kurkiem spustowym DN32
W - istniejący wodomierz JS10 DN32 klasy C
ZA - projektowany zawór antyskażeniowy EA DN32
F - projektowany filtr siatkowy DN32
1 - istniejący właz żeliwny Ø 600
2 - istniejące stopnie złazowe z prętów stalowych
3 - istniejąca komora wodomierzowa
4 - projektowane uszczelnienie przejścia przewodu przez ścianę komory
5 - projektowane przejście PE/stal
6 - projektowana rura stalowa DN80
7 - projektowana redukcja DN80/32
8 - istniejąca rura DN80

Beata Mazurek Architekt

Beata Mazurek - Architekt
ul. Górna 19A/10 25-415 Kielce,
tel. 600 37 50 57
tel. 41 20 10 992

Temat:	**Budowa hali sportowej wraz z zapleczem, budowa budynku zamieszkania zbiorowego-Internatu wraz z zapleczem dydaktycznym, budowa łącznika między budynkami, budowa muru oporowego, dróg wewnętrznych, drogi pożarowej i od 40 do 60 stanowisk postojowych przy Zespole Szkół Ponadgimnazjalnych nr 1 przy ul. Jagiellońska 90, w Kielcach**			
Adres:	**ul. Jagiellońska 90, 25-734 w Kielcach, dz. nr ewid 555, 554/1, obręb 0015**			
Inwestor:	**Zespół Szkół Ponadgimnazjalnych Nr1,**ul. Jagiellońska 90, 25-734 Kielce			
Tyt. rys:	**SCHEMAT KOMORY WODOMIERZOWEJ - STAN PROJEKTOWANY**			
Faza:	PROJEKT BUDOWLANY	Skala :	-	Data:
Branża:	SANITARNA	Nr upr.	Podpis	05. 2018
Projektował:	mgr inż. Adam Dziewięcki	SWK/0166/POOS/09		Nr rys.
				S-05